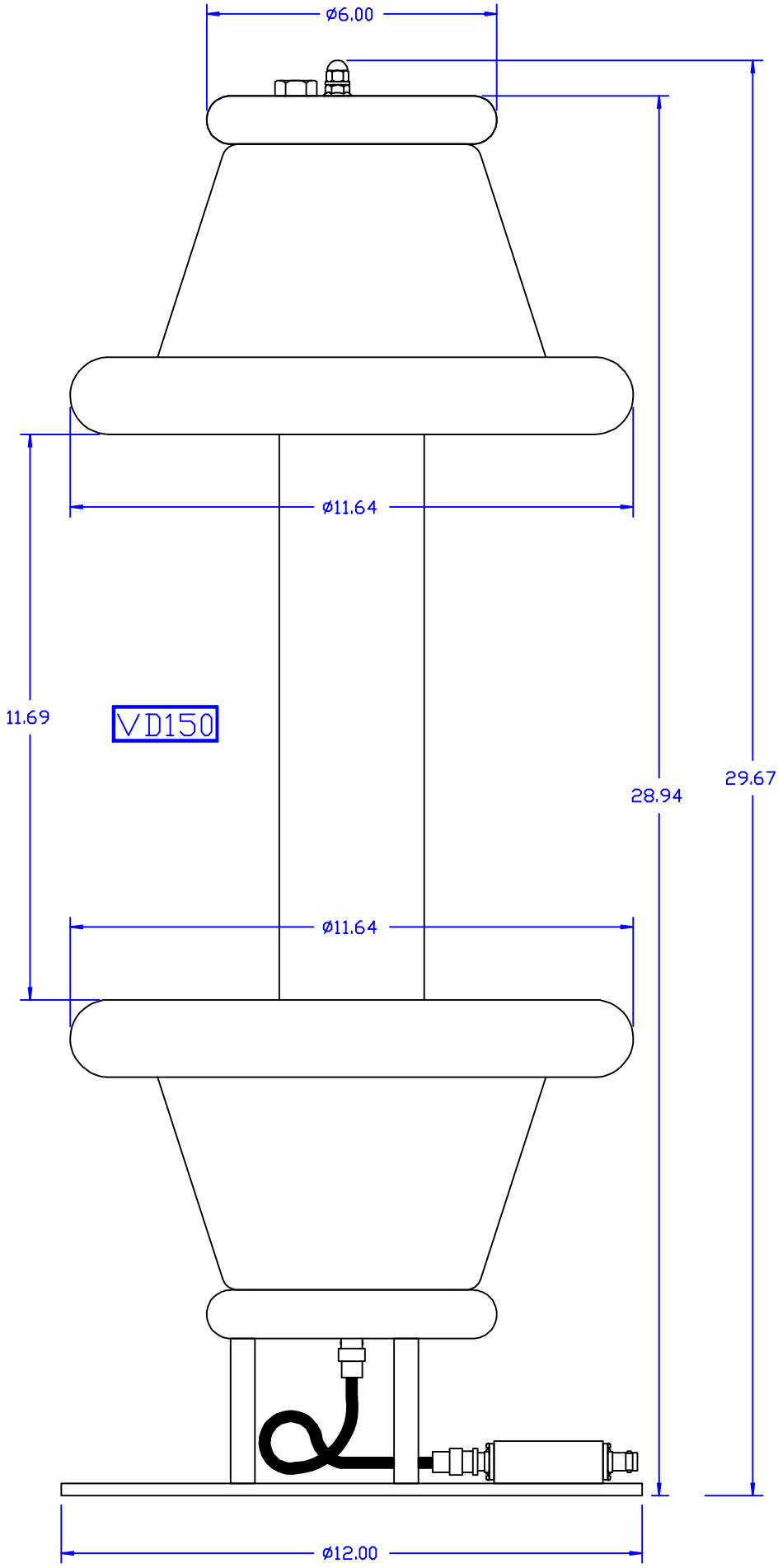
ø6.00
ø11.64
11.69
VD150
28.94
29.67
ø11.64
ø12.00